ÉPLUCHEUSE À POMMES DE TERRE PI-10

10 kg / cycle.

Dimensions extérieures
435 x 635 x 668 mm

Dimensions extérieures avec socle
433 x 638 x 1040 mm

Poids net: 36/34 kg

Niveau de bruit à 1 m: 70 dB(A)
Bruit de fond: 32 dB(A)

Modèles disponibles

1000608	Eplucheuse PI-10 120/60/1
1000650	Eplucheuse PI-10 230-400/50/3N (TRIPHASE)
1000651	Eplucheuse PI-10 230/50/1 (MONOPHASE)
1000652	Eplucheuse PI-10 220-380/60-3N
1000653	Eplucheuse PI-10 220/60/1

** Nous consulter pour des versions spéciales*

Description Commerciale

Pour l'épluchage des pommes de terre, carottes et autres produits similaires.

- ✓ Fabrication inox.
- ✓ Mélangeurs latéraux avec abrasif en carbure de silice (approuvé par NSF).
- ✓ Plateau en aluminium avec abrasif en carbure de silice (approuvé par NSF), facile à enlever pour son nettoyage.
- ✓ Entraînement automatique des déchets vers la vidange.
- ✓ Efficacité énergétique par l'optimisation des moteurs.
- ✓ Couvercle transparent en polycarbonate relevable, avec fermeture et dispositif de sécurité.
- ✓ Porte en aluminium avec fermeture hermétique et dispositif de sécurité.
- ✓ Bouton de commande avec protection IP65 contre l'humidité et les éclaboussures d'eau.
- ✓ Système anti-retour à l'entrée d'eau
- ✓ Contact auxiliaire pour une électrovanne extérieure.
- ✓ Minuterie de 0 à 6 mn et fonctionnement en continu.

Options

- ❑ Socle inox avec filtre et dispo- sitif anti-mousse.

Accessoires

- ❑ Socles
- ❑ Filtres M / PI / PES

Spécifications

Production/heure: 200 kg / 240 kg
Capacité de charge par cycle: 10 kg
Minuterie (mini-maxi): 0' - 6'
Monophasé: 550 W
Triphasé: 370 W

SAMMIC, S.L.
Basarte, 1 · 20720 AZKOITIA
www.sammic.com

PRÉPARATION DYNAMIQUE
ÉPLUCHEUSES À POMMES DE TERRE

fiche commerciale
mise à jour **30/01/2024**

Copyright 2024 © Sammic S.L.

ÉPLUCHEUSE À POMMES DE TERRE PI-10

10 kg / cycle.

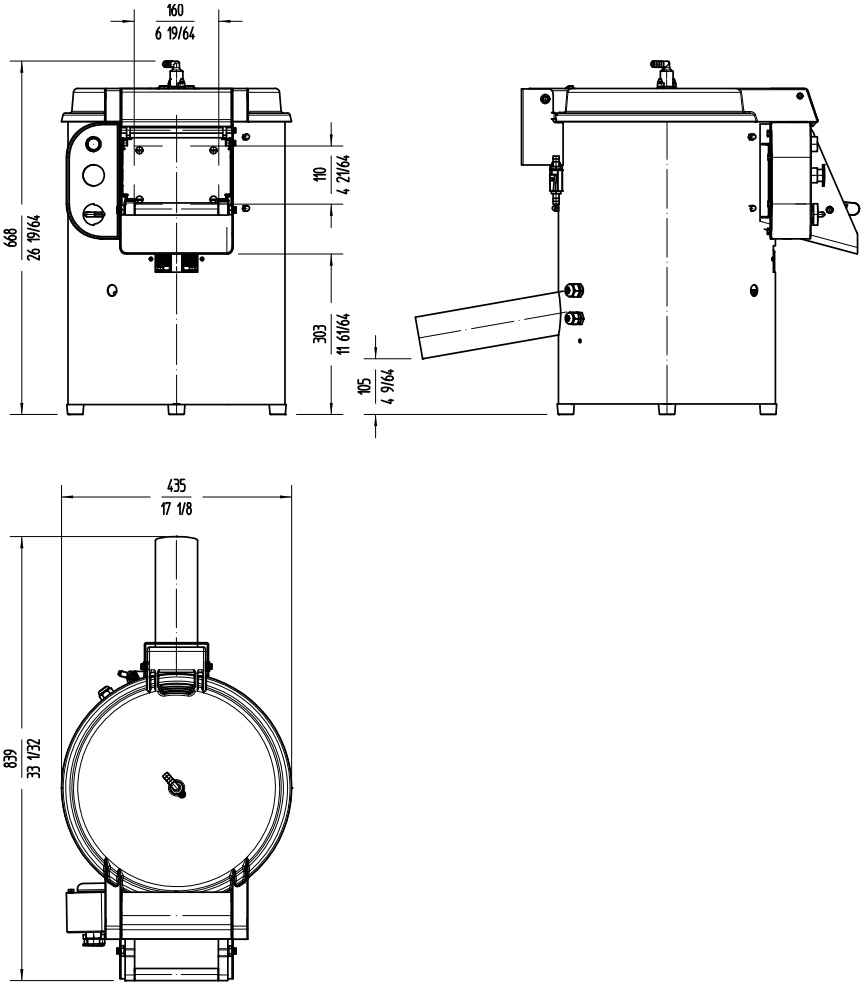

PRÉPARATION DYNAMIQUE

ÉPLUCHEUSES À POMMES DE TERRE

sammic

FRANCE
www.sammic.fr
P.A.E. les Joncaux
Bât. des Transitaires, bureau C
64700 - Hendaye
france@sammic.com
Tel.: **+33 5 59 20 99 70**

EXPORT
fr.sammic.com
Basarte 1
27720 Azkoitia, Spain
sales@sammic.com
Tel.: **+34 943 15 72 36**

Projet	Date
Réf.	Unités.
Apprové	

fiche commerciale
mise à jour **30/01/2024**

Copyright 2024 © Sammic S.L.