PRESSE-AGRUMES ECM

Presse-agrumes de pression manuelle.

Modèles disponibles

3420030	Presse-agrumes ECM 230/50/1
3420031	Presse-agrumes ECM 120/60/1
3420032	Presse-agrumes ECM 220/60/1
3420038	Presse-agrumes ECM 230/50/1 UK

** Nous consulter pour des versions spéciales*

Description Commerciale

Presse-agrumes à pression manuelle avec une production de 200 oranges / heure.

- ✓ Corps inox
- ✓ Pression manuelle
- ✓ Nettoyage et maniement faciles
- ✓ Très durables
- ✓ Indispensable dans tous les genres d'établissements

Options

- ❑ Passoire extérieure inox
- ❑ Pichet inox 1.5 litres

Accessoires

- ❑ Passoire presse-agrumes
- ❑ Pichet presse-agrumes

Spécifications

Production oranges/heure: 200
Puissance totale: 130 W

Dimensions extérieures

- ✓ Largeur: 200 mm
- ✓ Profondeur: 280 mm
- ✓ Hauteur: 340 mm

Niveau de bruit à 1 m: 60 dB(A)
Bruit de fond: 25 dB(A)
Poids net: 7 kg

Dimensions extérieures de la machine emballée
300 x 300 x 445 mm
Poid brut: 9 kg

SAMMIC, S.L.
Basarte, 1 · 20720 AZKOITIA
www.sammic.com

CAFÉTÉRIA - BUFFET
PRESSE-AGRUMES PROFESSIONNELS

fiche commerciale
mise à jour 30/01/2024

Copyright 2024 © Sammic S.L.

PRESSE-AGRUMES ECM

Presse-agrumes de pression manuelle.

CAFÉTÉRIA - BUFFET

PRESSE-AGRUMES PROFESSIONNELS

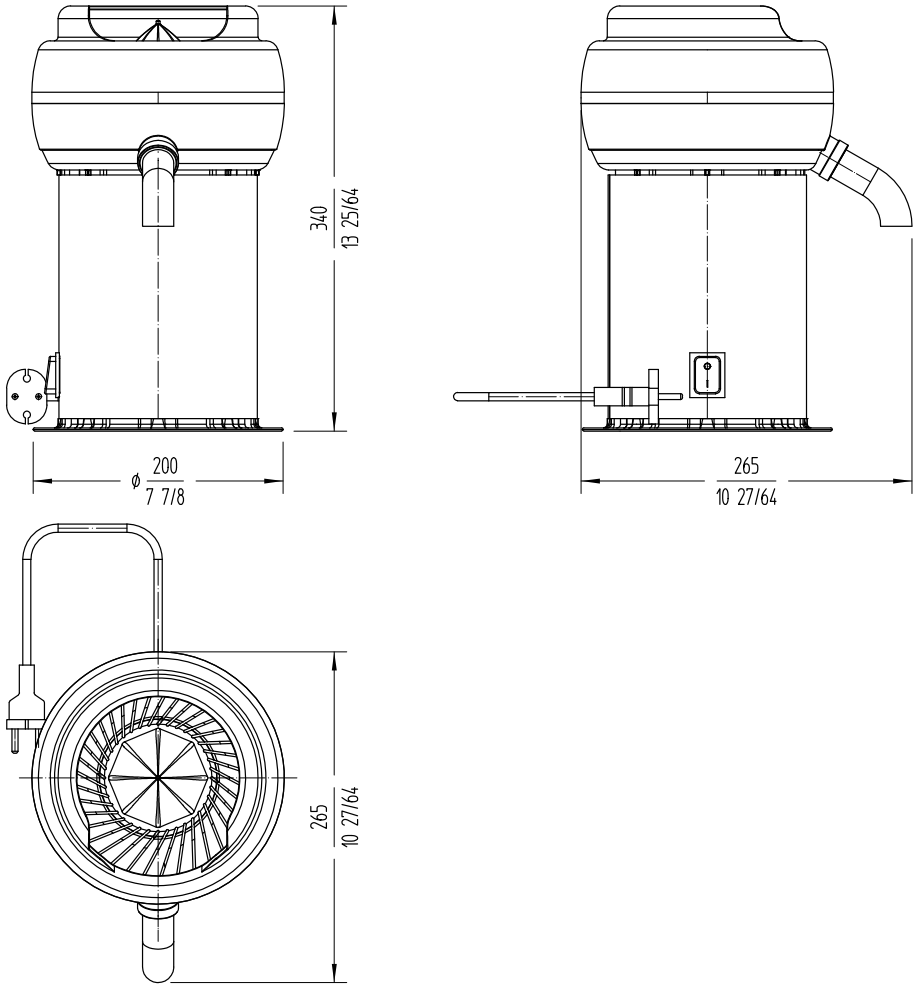

sammic

FRANCE
www.sammic.fr
P.A.E. les Joncaux
Bât. des Transitaires, bureau C
64700 - Hendaye
france@sammic.com
Tel.: **+33 5 59 20 99 70**

EXPORT
fr.sammic.com
Basarte 1
27720 Azkoitia, Spain
sales@sammic.com
Tel.: **+34 943 15 72 36**

Projet	Date
Réf.	Unités.
Approuvé	

fiche commerciale
mise à jour **30/01/2024**

Copyright 2024 © Sammic S.L.